TD-24/1250-16C(2390)

Q/20258792-X 667 2004 3.6 40.5kV :

MAIN TECHNICAL DATA

灭弧室的外形尺寸，安装尺寸应符合按规定程序审批的图样要求，见图1

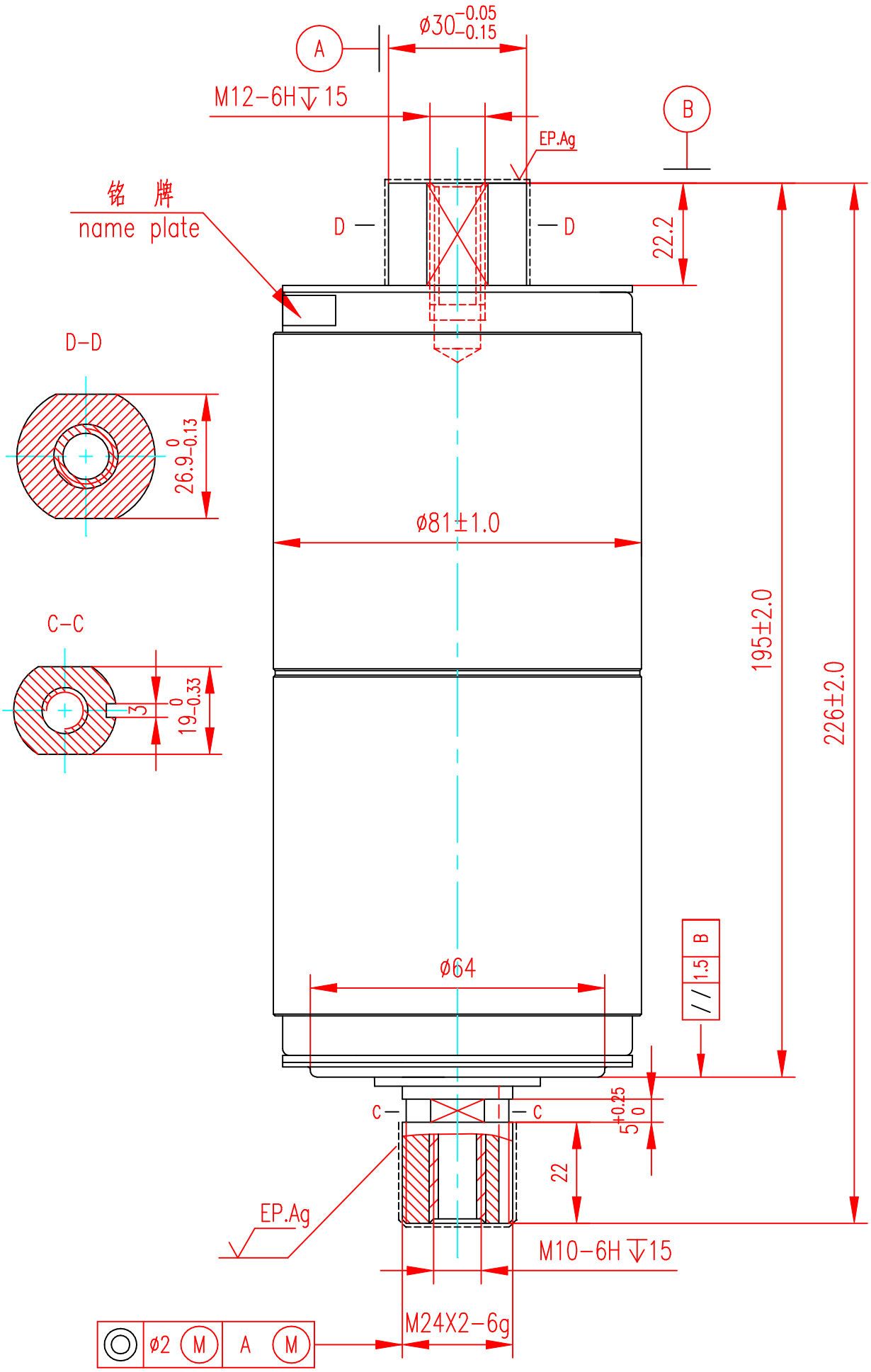

图1 DB3.393.111WX

TD-24/1250-16C(2390)

会 签	

责任	签字
制图	
描图	
描校	

旧底图总号

底图总号

日期	签字