TD-12/2500-40C 2330

Q/20258792-X 667 2004 3.6 40.5kV

MAIN TECHNICAL DATA

Q/20258792-X.2330--2005

灭弧室的外形尺寸，安装尺寸应符合按规定程序审批的图样要求，见图1

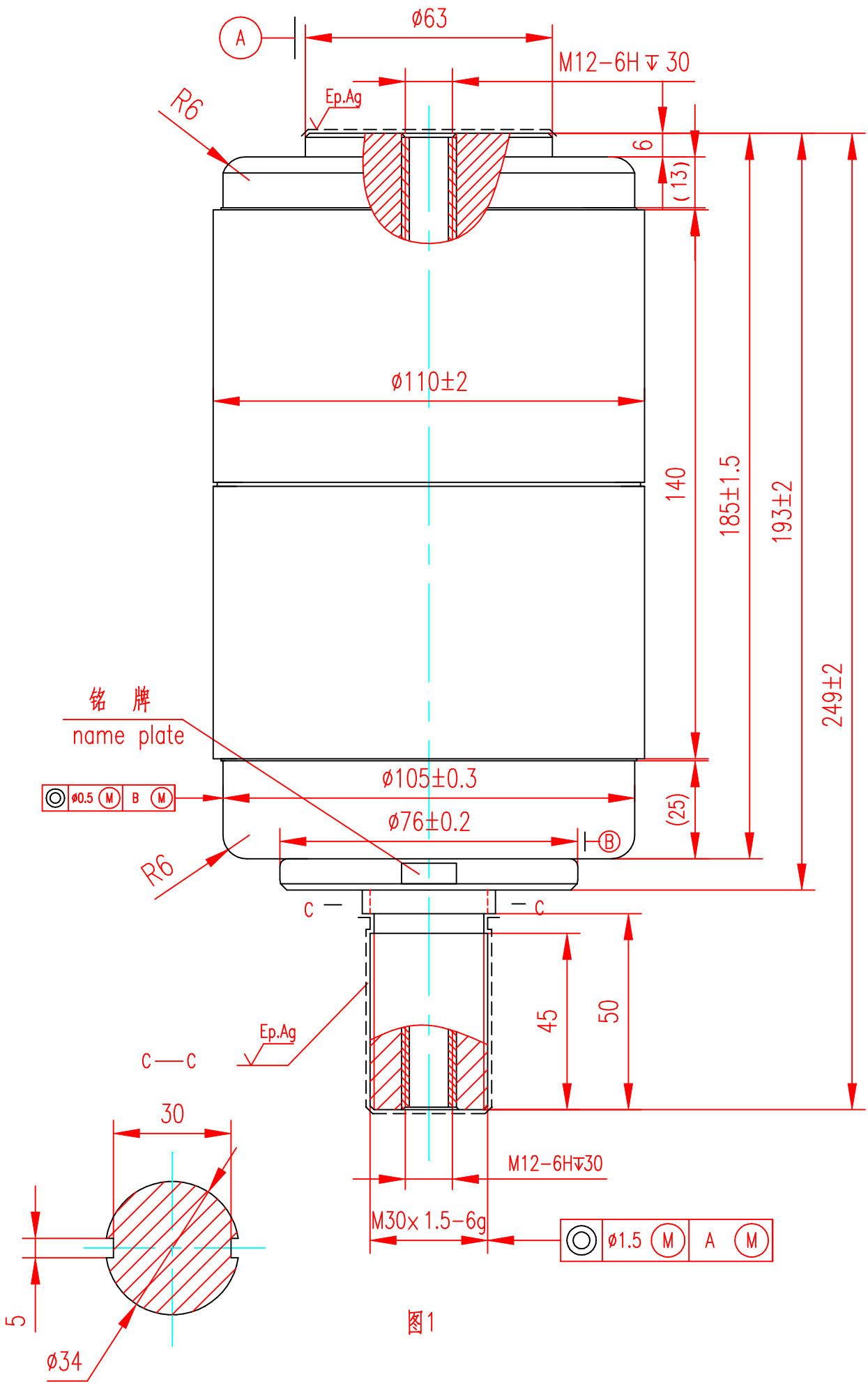

图1

会 签	

TD-12/2500-40C(2330)

责任	签字
制图	
描图	
描校	
旧底图总号	
底图总号	
日期	签字